Bien prendre les mesures de votre FENÊTRE

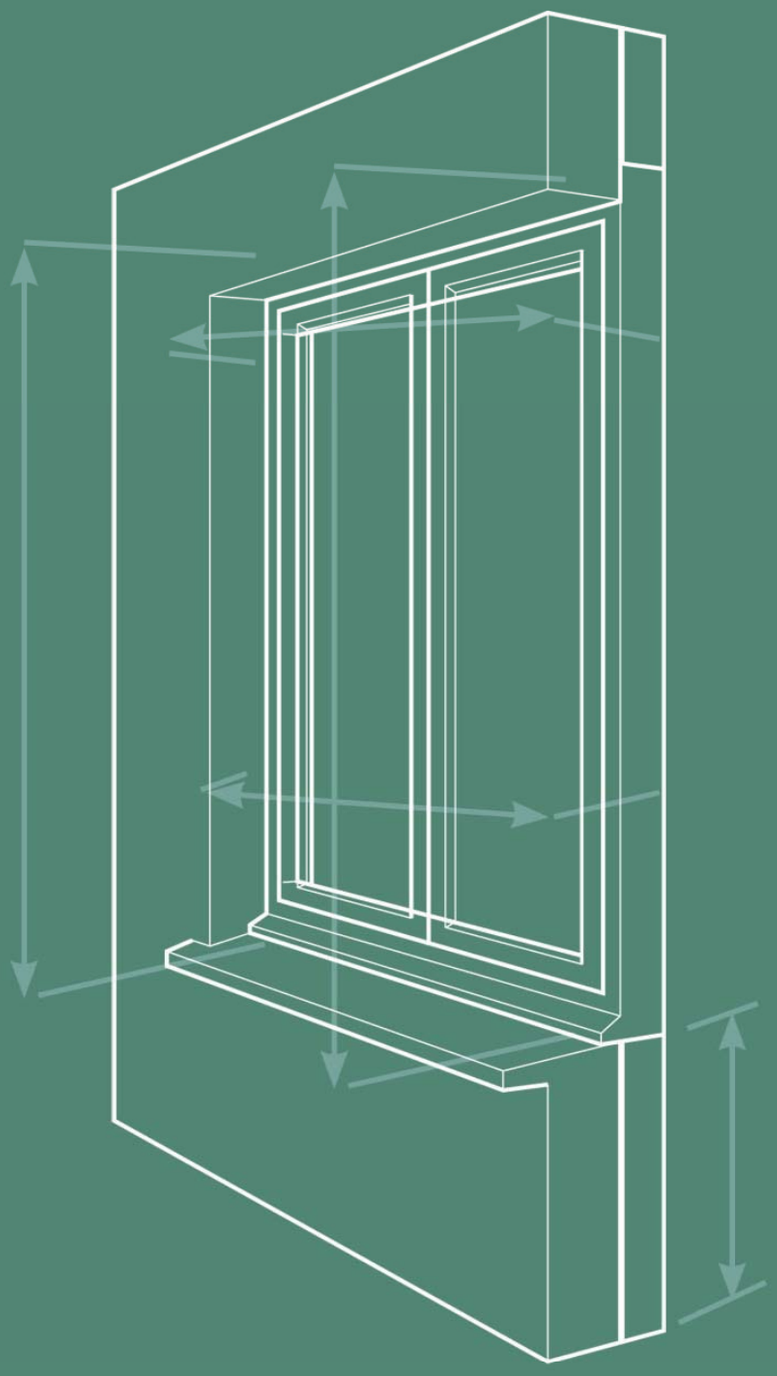

LAPEYRE

Vous changez votre fenêtre **avec dépose** de l'ancien bâti, selon votre projet choisissez :

La pose en feuillure

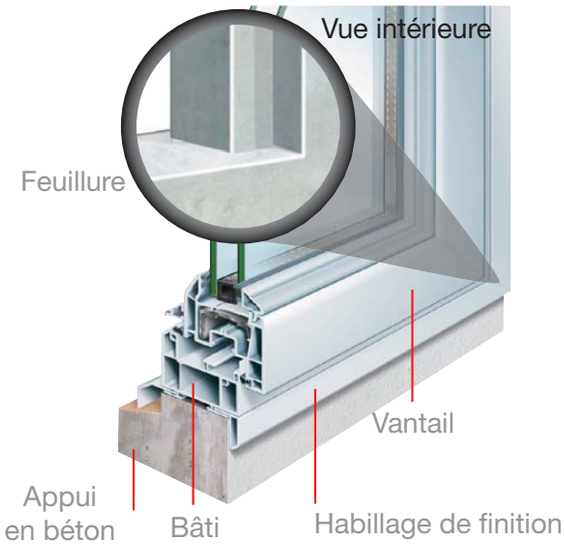

Pose dans la feuillure de la maçonnerie après avoir enlevé l'ancien bâti

C'est le décrochement du mur dans lequel le bâti vient s'encastrer. Ce type de pose permet de conserver une surface vitrée identique à celle de l'ancienne fenêtre.

La pose en tunnel

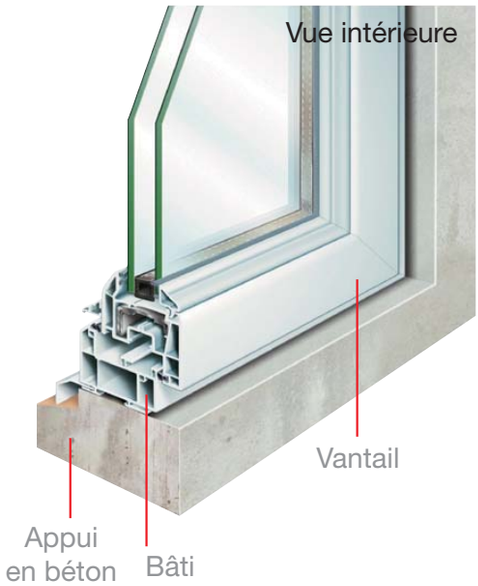

Pose dans l'épaisseur du mur après avoir enlevé l'ancien bâti

L'ancien bâti est posé dans l'épaisseur du mur. La dimension totale de la fenêtre est égale à la dimension de l'ouverture. Ce type de pose permet de conserver une surface vitrée identique à celle de l'ancienne fenêtre.

La pose en applique

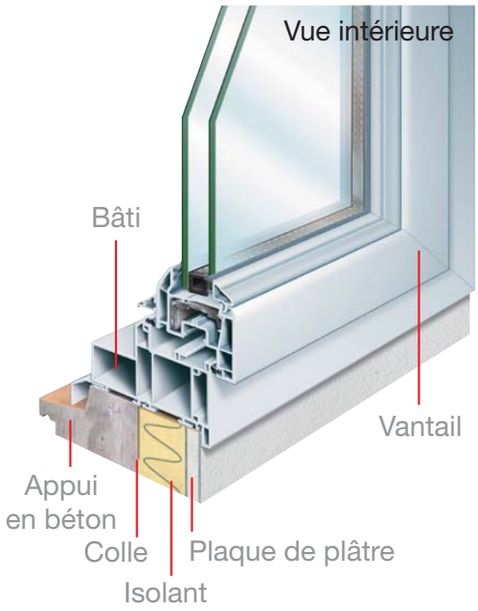

Pose sur mur avec isolation intérieure, après avoir enlevé l'ancien bâti

Le bâti est posé en applique contre le mur intérieur et rattrape l'épaisseur de l'isolant thermique. Ce type de pose permet d'obtenir un maximum de surface vitrée.

LAPEYRE

La pose en feuillure

Pose dans la feuillure maçonnerie après avoir enlevé l'ancien bâti

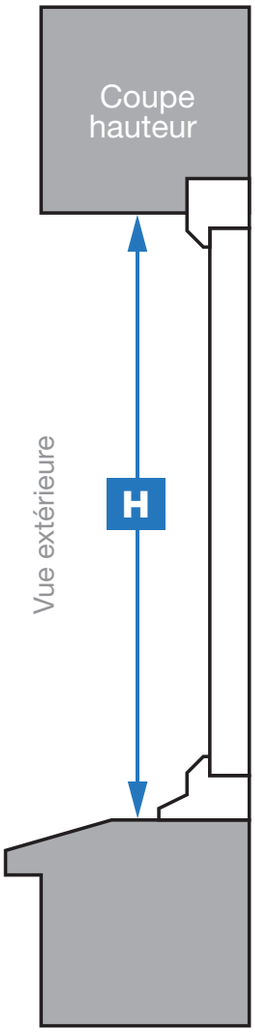

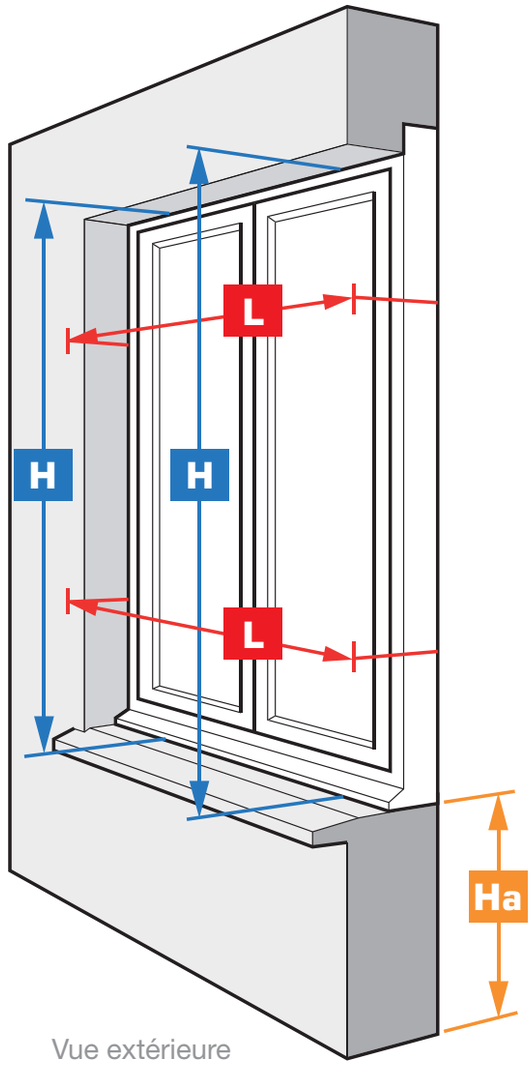

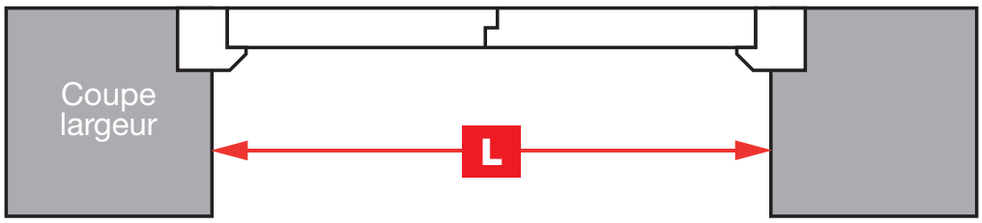

Vue extérieure

Votre relevé en 3 mesures (en cm) **:**

Pièce de la maison :	Projet 1	Projet 2	Projet 3
Choisissez votre ouverture : (F) • (PF) • (BC)			
H Hauteur du tableau (la plus faible)			
L Largeur du tableau (la plus faible)			
Ha Hauteur d'allège (sol fini)			
Hauteur du seuil (porte-fenêtre)			
Choisissez le sens d'ouverture en dernière page et reportez le numéro ici :			

(F) Fenêtre • (PF) Porte-fenêtre • (BC) Baie coulissante

LAPEYRE

La pose en tunnel

Pose dans l'épaisseur du mur après avoir enlevé l'ancien bâti

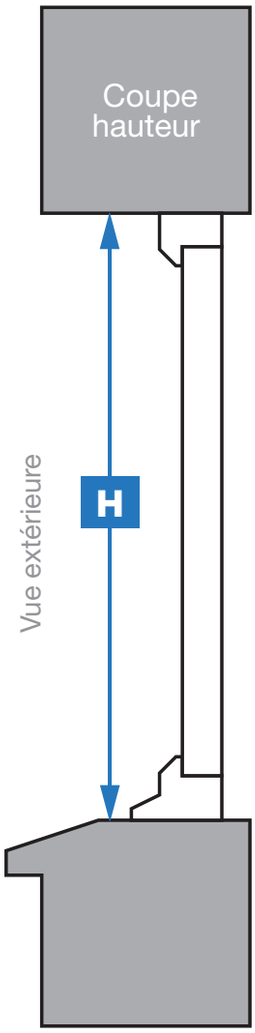

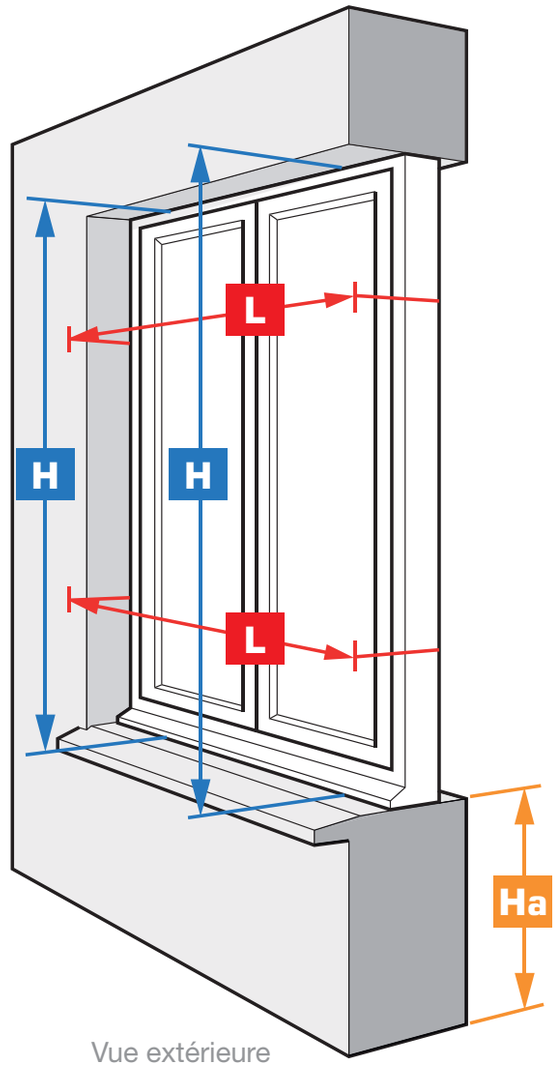

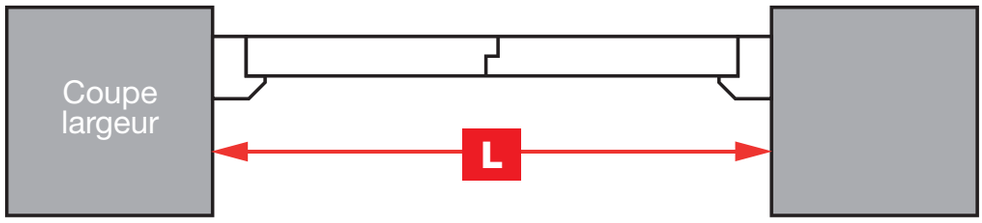

Vue extérieure

Votre relevé en 3 mesures (en cm) **:**

Pièce de la maison :	Projet 1	Projet 2	Projet 3
Choisissez votre ouverture : (F) • (PF) • (BC)			
H Hauteur du tableau (la plus faible)			
L Largeur du tableau (la plus faible)			
Ha Hauteur d'allège (sol fini)			
Hauteur du seuil (porte-fenêtre)			
Choisissez le sens d'ouverture en dernière page et reportez le numéro ici :			

(F) Fenêtre • (PF) Porte-fenêtre • (BC) Baie coulissante

LAPEYRE

La pose en applique

Pose sur mur avec isolation intérieure, après avoir enlevé l'ancien bâti

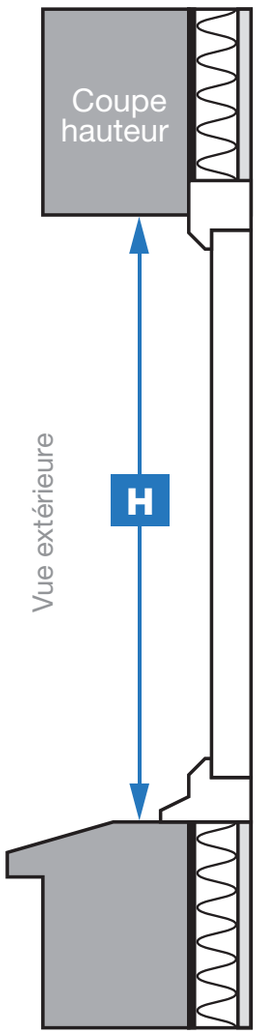

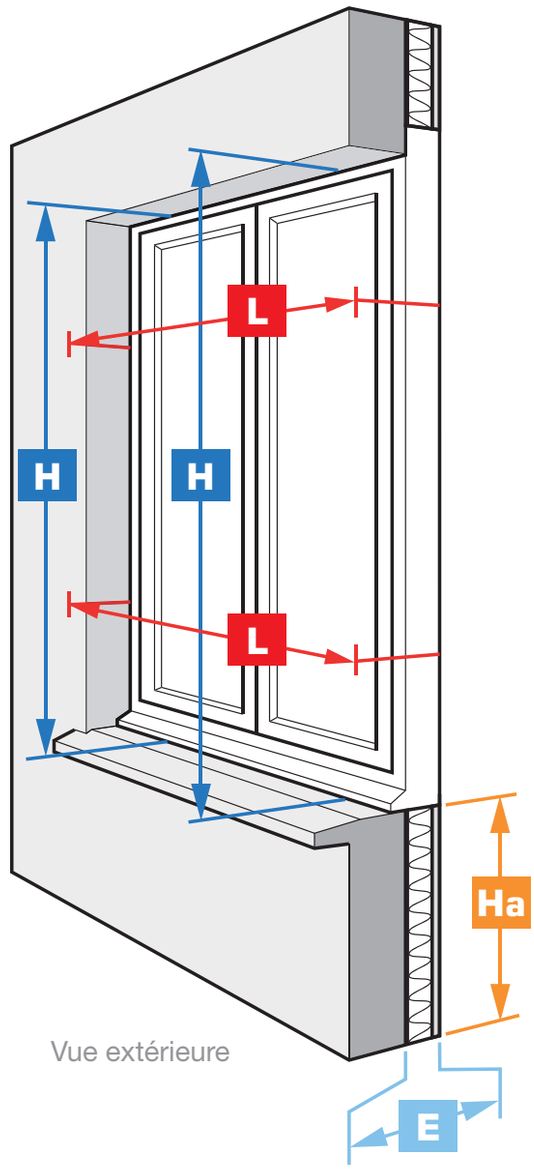

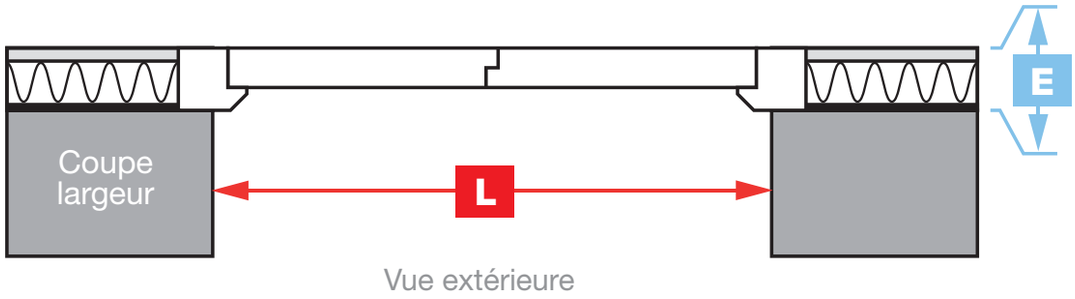

Votre relevé en 4 mesures (en cm) **:**

Pièce de la maison :	Projet 1	Projet 2	Projet 3
Choisissez votre ouverture : (F) • (PF) • (BC)			
H Hauteur du tableau (la plus faible)			
L Largeur du tableau (la plus faible)			
Ha Hauteur d'allège (sol fini)			
E Epaisseur de l'isolation			
Hauteur du seuil (porte-fenêtre)			
Choisissez le sens d'ouverture en dernière page et reportez le numéro ici :			

(F) Fenêtre • (PF) Porte-fenêtre • (BC) Baie coulissante

LAPEYRE

La pose en rénovation

Pose en conservant le bâti existant en place

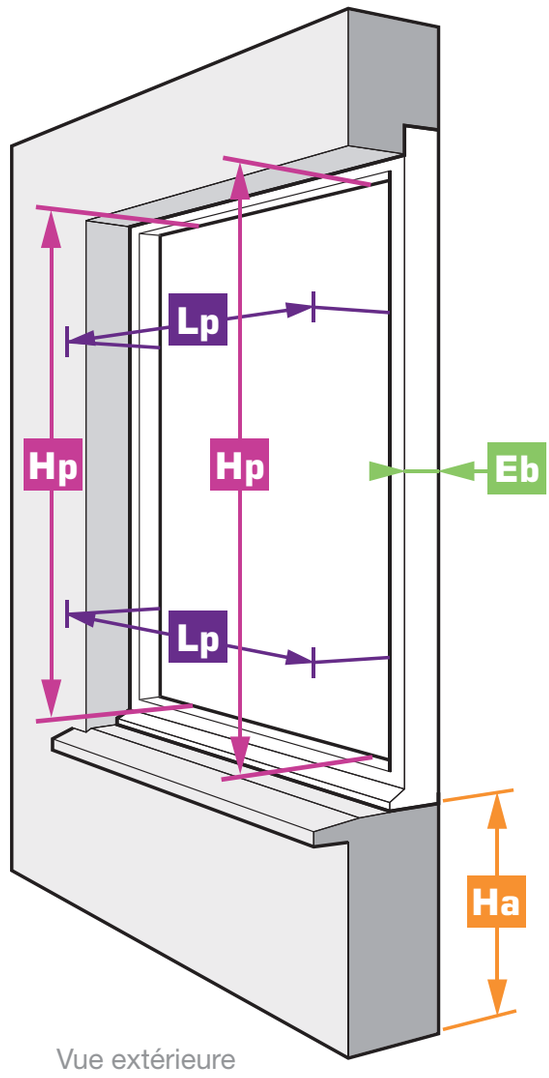

Votre relevé en 4 mesures (en cm) **:**

Pièce de la maison :	Projet 1	Projet 2	Projet 3
Choisissez votre ouverture : (F) • (PF) • (BC)			
Hp Hauteur du passage (la plus faible)			
Lp Largeur du passage (la plus faible)			
Ha Hauteur d'allège (sol fini)			
Eb Epaisseur du bâti			
Hauteur du seuil (porte-fenêtre)			
Choisissez le sens d'ouverture en dernière page et reportez le numéro ici :			

(F) Fenêtre • (PF) Porte-fenêtre • (BC) Baie coulissante

LAPEYRE

Vous changez votre fenêtre **sans dépose** de l'ancien bâti, choisissez :

La pose en rénovation

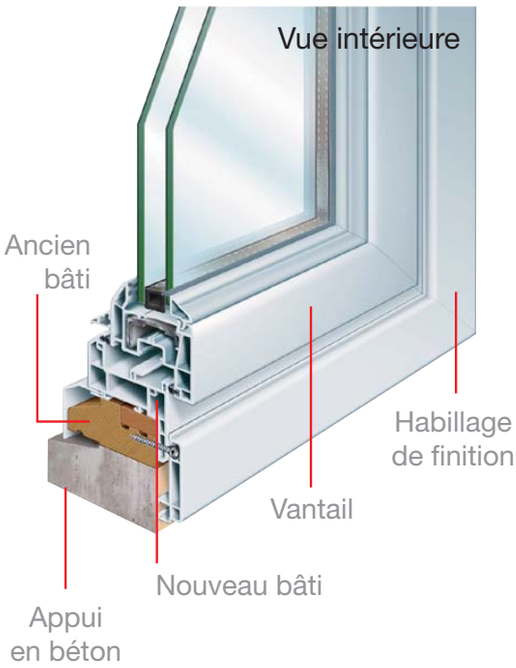

C'est une nouvelle fenêtre qui vient se poser sur votre bâti existant sans travaux de maçonnerie ni peinture à refaire.
Les habillages de finition viendront recouvrir le bâti existant pour une rénovation parfaite.

Vérifiez l'état de votre bâti en plusieurs points à l'aide d'un tournevis. Il ne doit pas s'enfoncer dans le bois. Sinon, optez pour la dépose totale.

Votre relevé de mesures

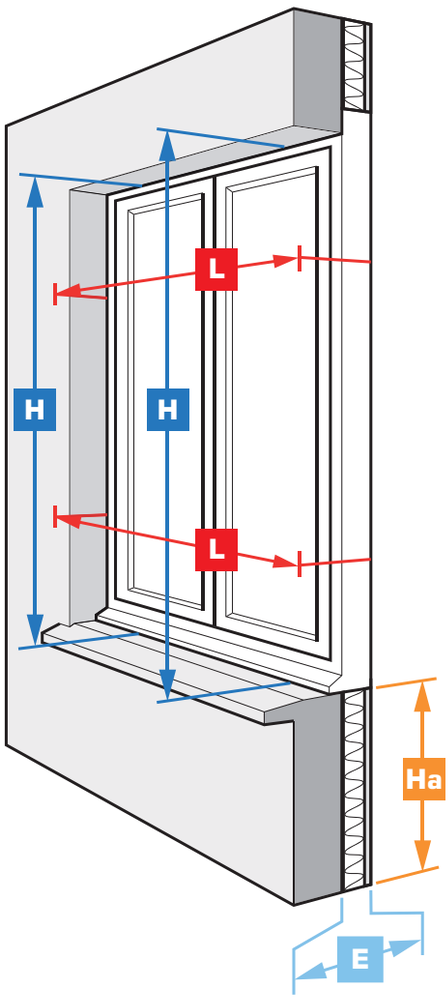

Prenez toujours les mesures tableau en deux points différents, exemple : hauteur H et largeur L et reportez la dimension la plus faible.

Le tableau fini s'entend avec les revêtements : crépi, briquettes, tenez compte de leur épaisseur lors de la prise de dimensions.

Mesurez également la hauteur de l'allège Ha, distance entre le sol fini et le bas de la fenêtre, elle permettra de définir la bonne hauteur de votre poignée.

Relevez l'épaisseur du doublage (isolant + plaque de plâtre + 5 mm pour la colle) E

Pour les portes-fenêtres, mesurez la hauteur de seuil béton, ou métallique.

LAPEYRE

Le sens d'ouverture

Profitez du remplacement de votre fenêtre, porte-fenêtre et baie coulissante pour choisir le type d'ouverture qui vous convient.

Fenêtre et porte-fenêtre

1 vantail : tirant vers la gauche

1

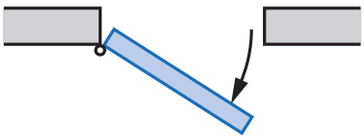

1 vantail : tirant vers la droite

2

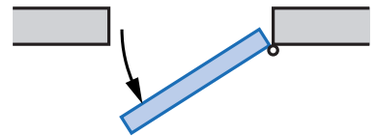

Vue intérieure

2 vantaux : tirant vers la gauche

3

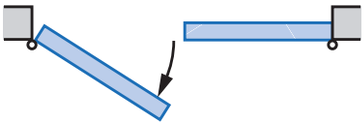

2 vantaux : tirant vers la droite

4

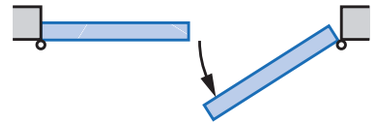

Vue intérieure

Baie coulissante

2 vantaux sur 2 rails

5

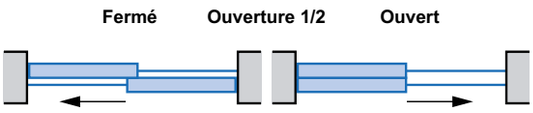

3 vantaux sur 3 rails

6

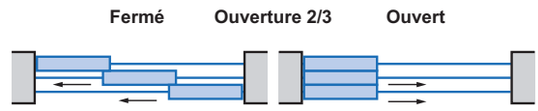

3 vantaux sur 2 rails

7

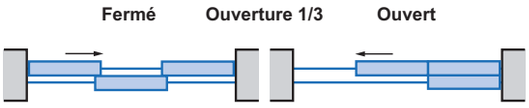

4 vantaux sur 2 rails

8

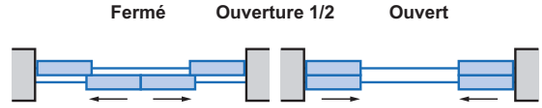

De nombreux services à votre disposition

- Un atelier spécialisé dans chacun de nos magasins pour l'adaptation de nos menuiseries à vos dimensions.
- La fabrication sur mesure de très nombreux modèles de fenêtres, portes-fenêtres et baies coulissantes.
- La réalisation d'études et devis gratuits (logiciels spécifiques) avec des plans précis.
- Un service complet d'installation à domicile Lapeyre.

LAPEYRE - 542 020 862 RCS - Nanterre - Octobre 2011

LAPEYRE