Bien prendre
les mesures de votre
PORTAIL • PORTILLON • TRAVÉE

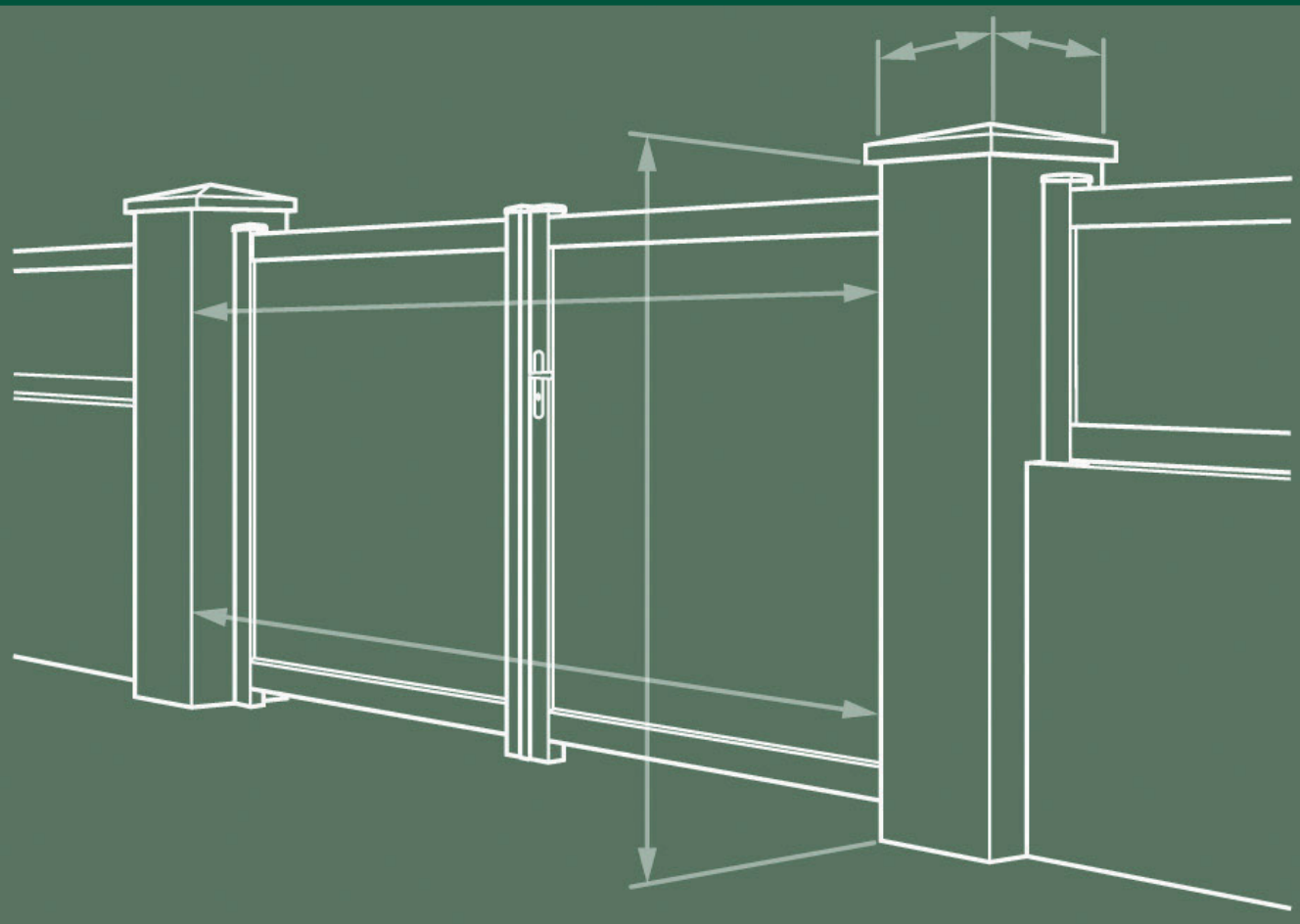

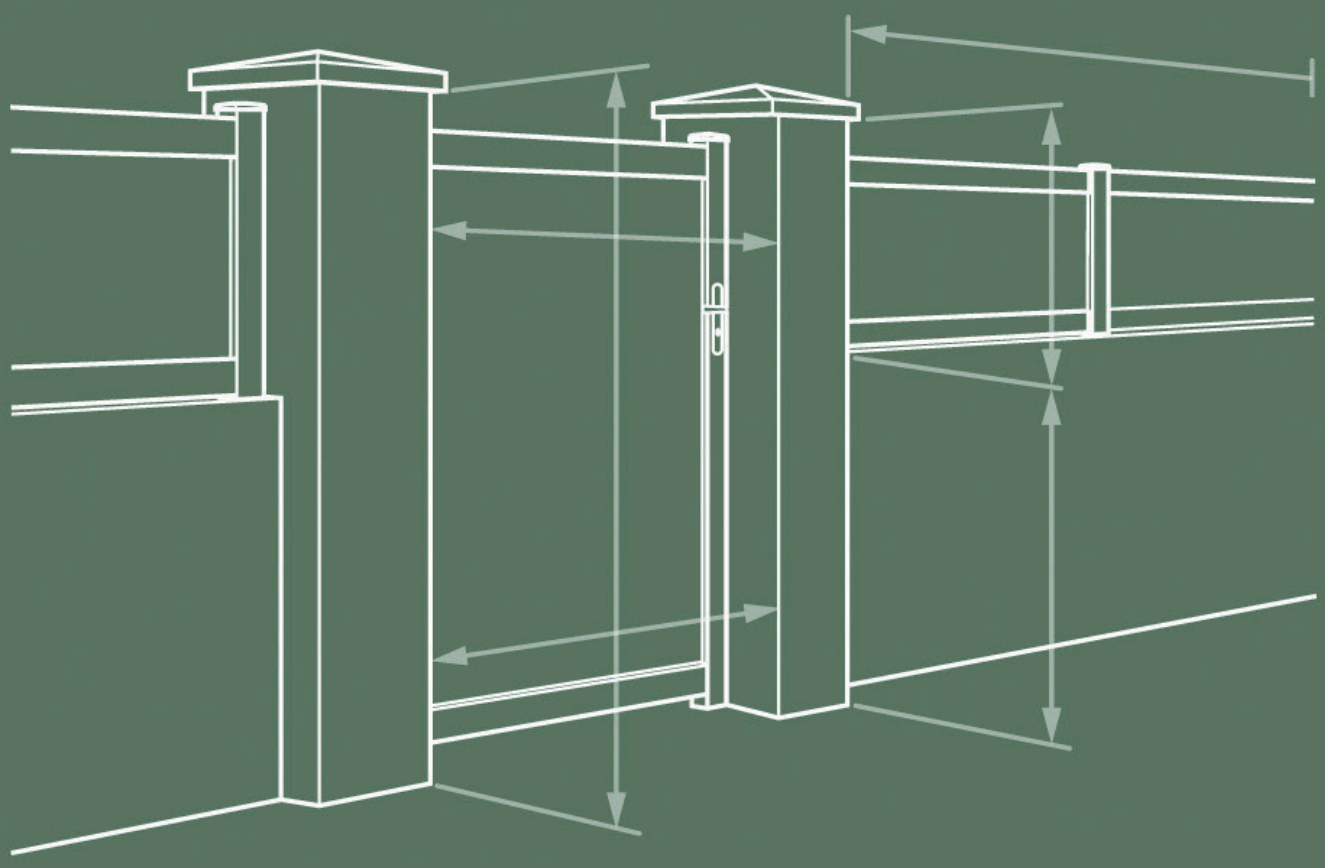

LAPEYRE

Les mots clés

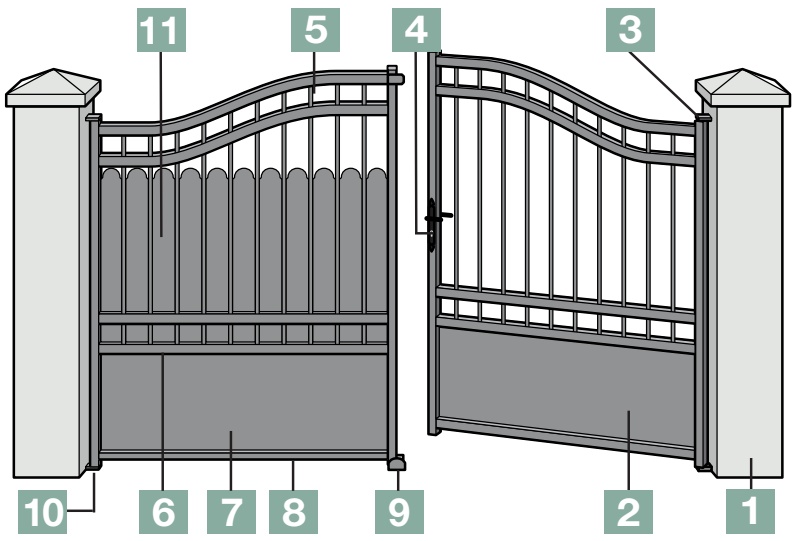

1 > Pilier avec chapeau
2 > Vantail
3 > Montant gond réglable
4 > Montant gâche/serrure
5 > Traverse haute
6 > Traverse intermédiaire
7 > Soubassement
8 > Traverse basse
9 > Sabot
10 > Crapaudine
11 > Festonnage
12 > Rail
13 > Butées (ouverture/fermeture)
14 > Moteur/Crémaillère
15 > Guidage (équerre/poteau/rail)
16 > Refoulement
17 > Travée
18 > Poteaux de travée

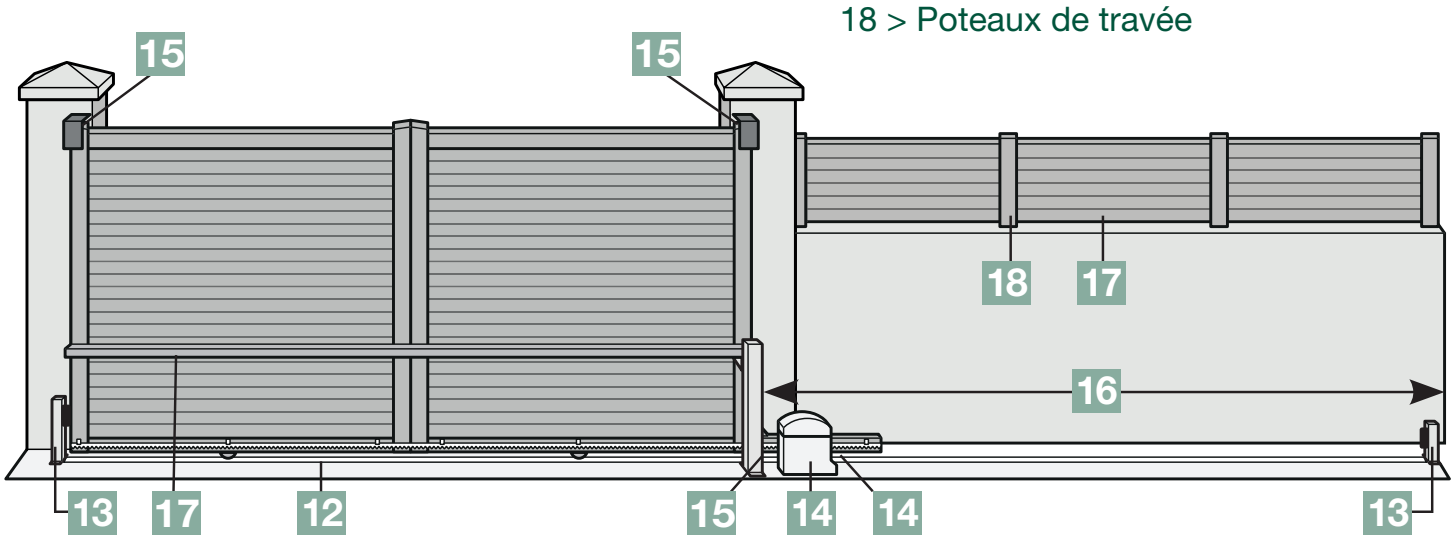

Votre relevé de mesures

Vous posez un portail et/ou un portillon ?

Portail battant/portillon : Mesurez la largeur de passage entre les piliers en 2 points différents, en tenant compte du jeu de pose (gonds + finition des piliers : enduit, briques...). Mesurez la hauteur, prévoir 15 cm minimum entre le haut du portail et le dessous du chapeau.

Portail coulissant : Mesurez la largeur entre piliers et l'encombrement total nécessaire au refoulement. Pour un portail vu de l'extérieur, le poteau guide réduira la largeur de passage au maximum de 12 cm.

Vous souhaitez motoriser le portail ?

Portail battant ou coulissant : Relevez vos mesures et le sens d'ouverture.

Raccordements électrique : Prévoir une arrivée électrique 230 V à l'un des piliers et réalisez une tranchée entre les 2 piliers pour passer un câble d'alimentation (gaine orange ICT Ø 25 mm) ou utilisez un passe-câble supportant le passage des véhicules. Selon l'exposition au vent et le matériau, des contraintes de compatibilité moteurs/portails s'appliquent, consultez-nous.

Notre conseil : Grâce au panneau photovoltaïque, plus besoin de tranchées ni de raccordements au réseau électrique, les moteurs fonctionnent à l'énergie solaire de jour comme de nuit grâce à la batterie intégrée.

Vous clôturez votre jardin ?

Les travées se fixent sur un muret et les clôtures au sol. Dessinez les sections et les poteaux (prévoir un poteau entre chaque section) et inscrivez vos mesures sur le dessin. Consultez-nous pour finaliser votre projet. Pour l'esthétique, alignez le haut de la travée sur le haut du portail (côté pilier).

L'idéal étant de choisir votre portail, votre clôture ou travée avant de construire les piliers et les murets.

LAPEYRE

Portillon

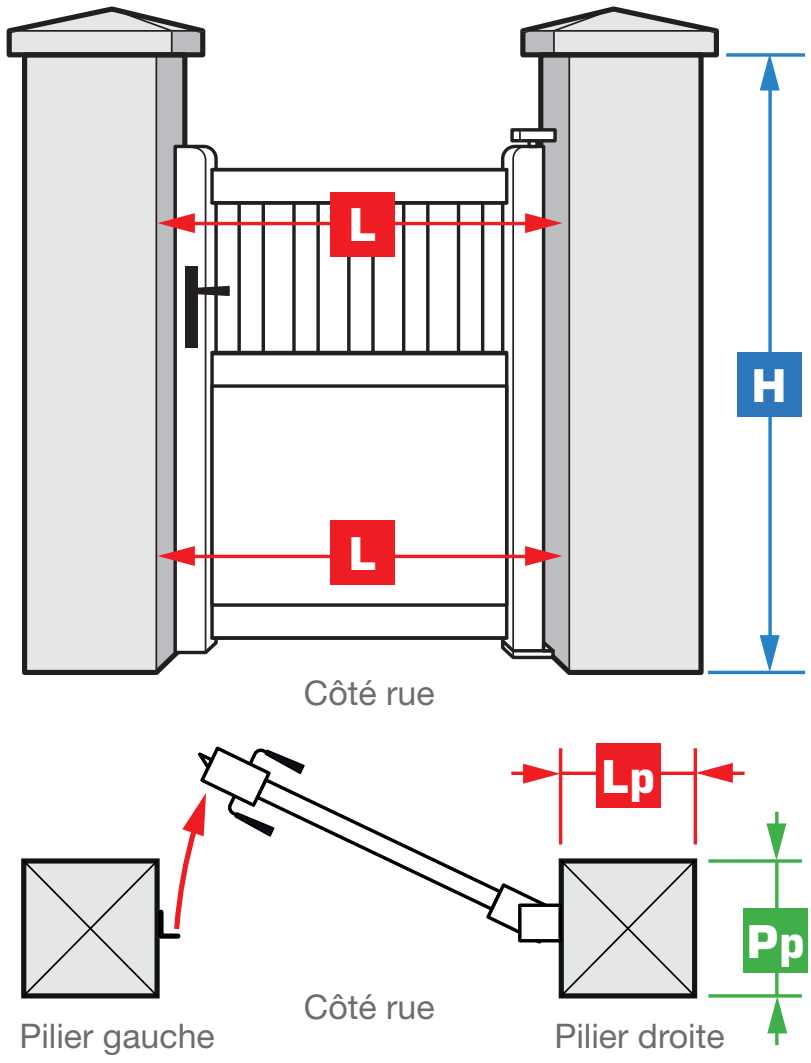

1 - Votre relevé en 4 mesures (en cm) :

		Reportez vos mesures	
L	Largeur de passage entre piliers (la plus faible)		
H	Hauteur du pilier (sous le chapeau)	G.	D.
Lp	Largeur du pilier (hors chapeau)	G.	D.
Pp	Profondeur du pilier (hors chapeau)	G.	D.

2 - Définir la largeur de passage entre les piliers :

Nom du portail	Largeur de passage entre piliers		
	Largeur du portail	Jeu de pose entre piliers (espace pour les gonds et la finition : crépi, brique...)	Largeur à réserver entre les piliers
Aluminium		+ 3,5 ou 5 cm (selon modèle)	=
Acier		+ 4 cm	=
PVC		+ 5 ou 6 cm (selon modèle)	=
Bois (quincaillerie réglable)		+ 4,6 cm	=

3 - Le bon sens d'ouverture :

☐ Poussant gauche ☐ Poussant droite ☐ Tirant gauche ☐ Tirant droite

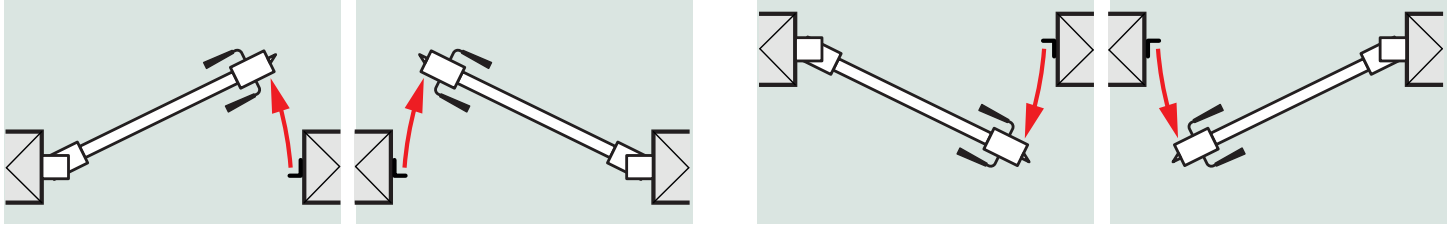

Côté rue Côté rue

LAPEYRE

Portail battant et motorisation

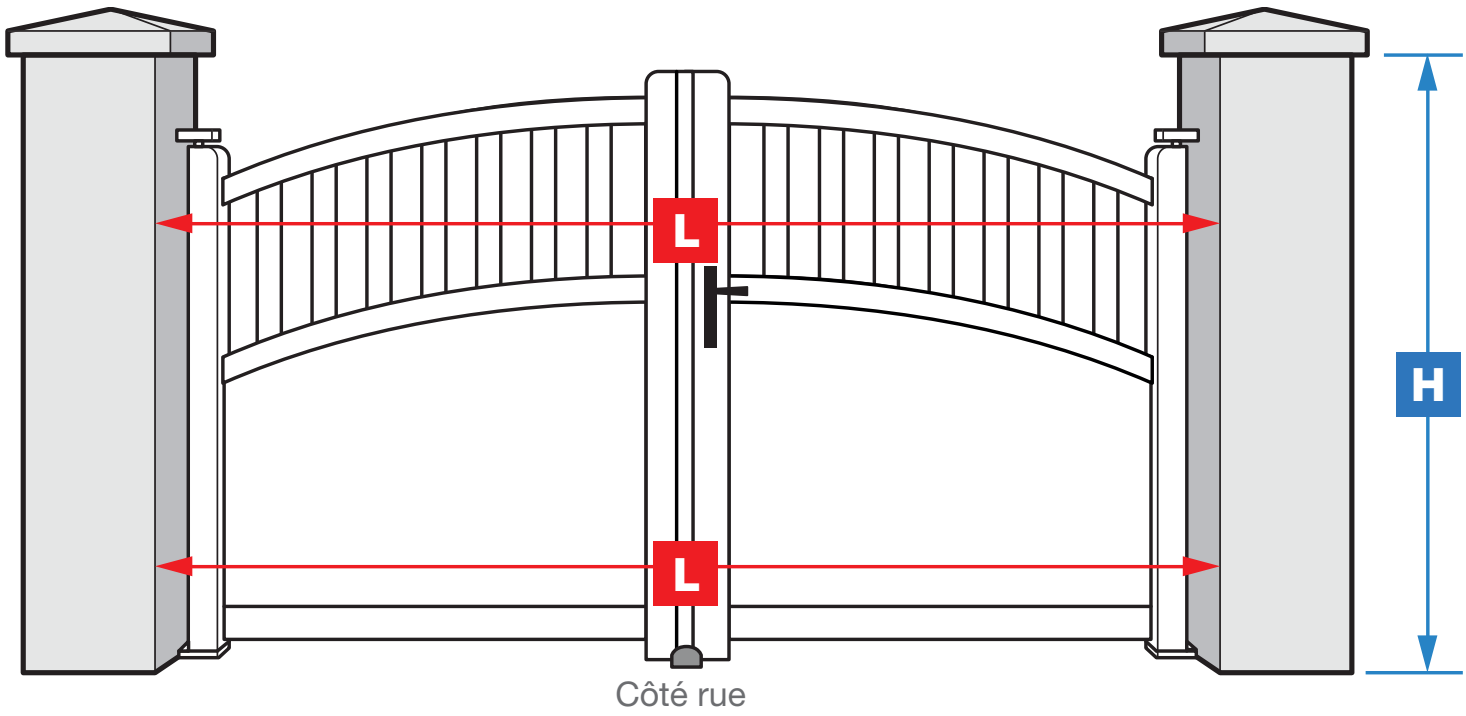

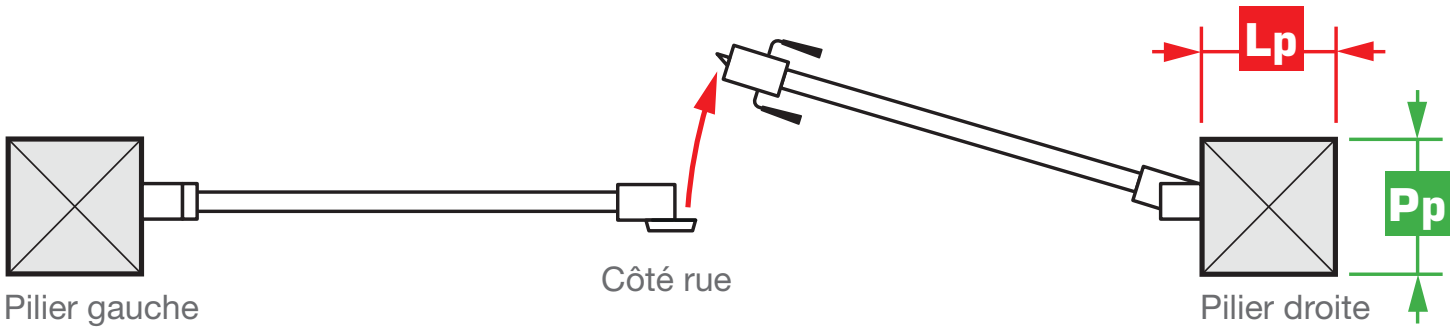

1 - Votre relevé en 4 mesures (en cm) :

		Reportez vos mesures	
L	Largeur de passage entre piliers (la plus faible)		
H	Hauteur du pilier (sous le chapeau)	G.	D.
Lp	Largeur du pilier (hors chapeau)	G.	D.
Pp	Profondeur du pilier (hors chapeau)	G.	D.

2 - Définir la largeur de passage entre les piliers :

Nom du portail	Largeur de passage entre piliers		
	Largeur du portail	Jeu de pose entre piliers (espace pour les gonds et la finition : crépi, brique...)	Largeur à réserver entre les piliers
Aluminium		+ 5 ou 7 cm (selon modèle)	=
Acier		+ 5 cm	=
PVC		+ 6 ou 7 cm (selon modèle)	=
Bois (quincaillerie réglable)		+ 8,2 cm[1]	=

[1] Sauf Roquebrune, largeur des vantaux + 7,8 cm

3 - Le bon sens d'ouverture :

☐ Poussant gauche ☐ Poussant droite ☐ Tirant gauche ☐ Tirant droite

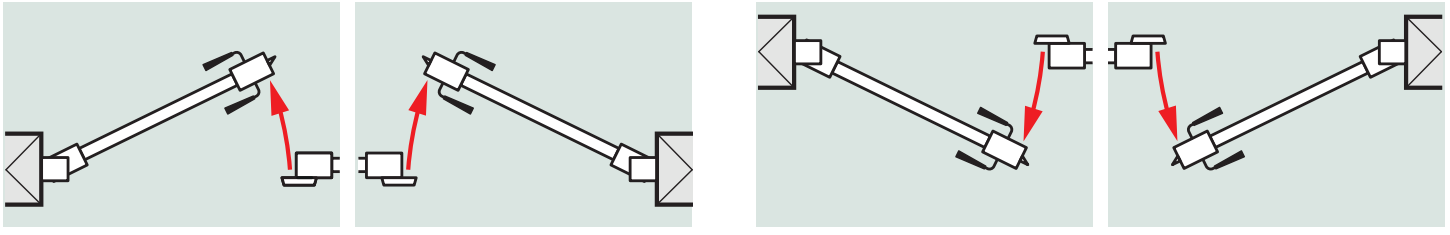

Côté rue Côté rue

LAPEYRE

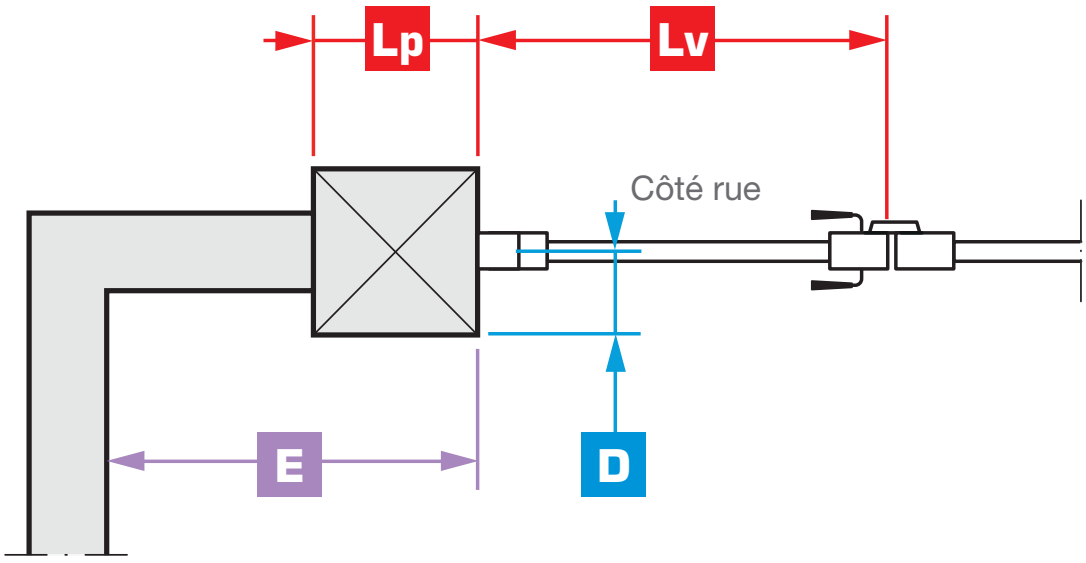

4 - Je motorise mon portail battant (en cm) :

		Reportez vos mesures	
Lp	Largeur du pilier	G.	D.
E	Ecoinçon	G.	D.
D	Débord du pilier à l'axe du gond	G.	D.
Lv	Largeur du vantail existant	G.	D.

De nombreux services à votre disposition

- La fabrication sur mesure de très nombreux modèles de portails et de portillons.
- La réalisation d'études et devis gratuits.
- Nous posons votre portail, votre portillon et votre clôture dans les règles de l'art !
  Un service complet d'installation à domicile Lapeyre à découvrir sur notre site lapeyre.fr.

LAPEYRE

Portail coulissant et motorisation

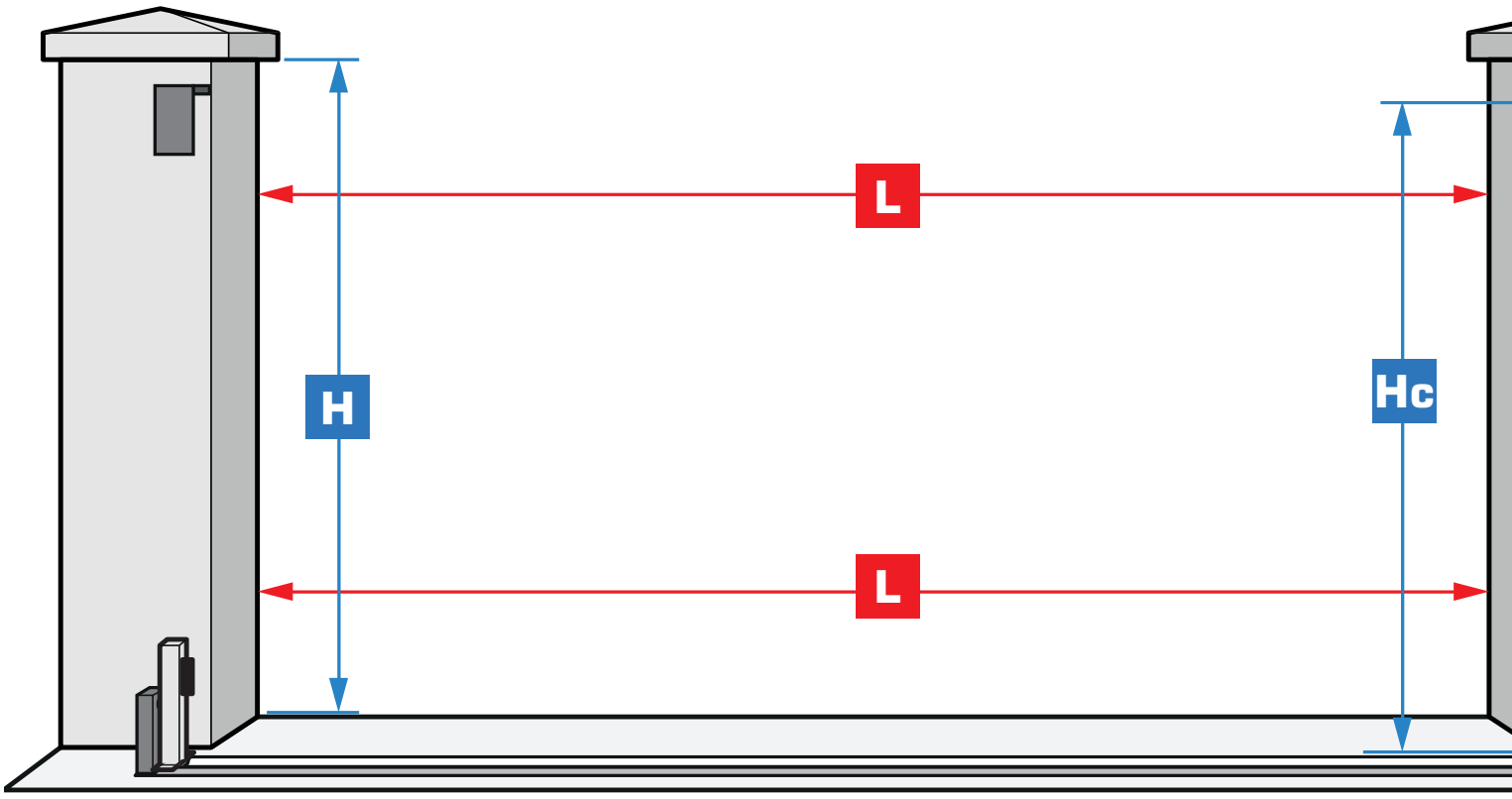

Côté jardin

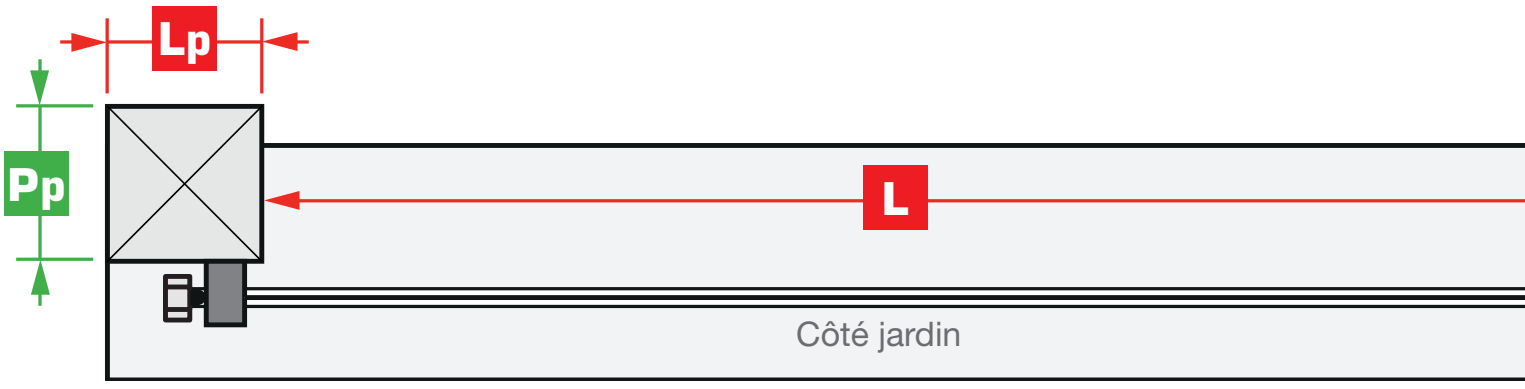

1 - Votre relevé en 5 mesures (en cm) :

		Reportez vos mesures	
L	Largeur de passage entre piliers (la plus faible)		
H	Hauteur du pilier (sous le chapeau)	G.	D.
Lp	Largeur du pilier (hors chapeau)	G.	D.
Pp	Profondeur du pilier (hors chapeau)	G.	D.
R	Refoulement nécessaire à l'ouverture totale		

2 - Définir la largeur entre les piliers et le refoulement

Nom du portail	Largeur de passage entre piliers			Refoulement d'ouverture côté jardin		
	Largeur du portail	Perte esthétique du portail vue de l'extérieur (Selon modèle)	Reportez le résultat	Largeur du portail	Prolongateur et butée	Reportez le résultat
Aluminium		- 6 ou - 12 cm(1) =			x 2 + 62 cm =	
Acier		- 10 cm(2) =			x 2 + 62 cm =	
PVC/Bois		- 5 cm(2) =			x 2 + 50 cm =	

(1) La largeur de passage est réduite mais sans perte esthétique du portail.

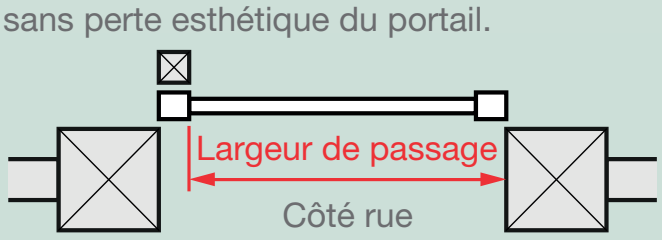

(2) La largeur de passage est préservée avec une perte esthétique du portail.

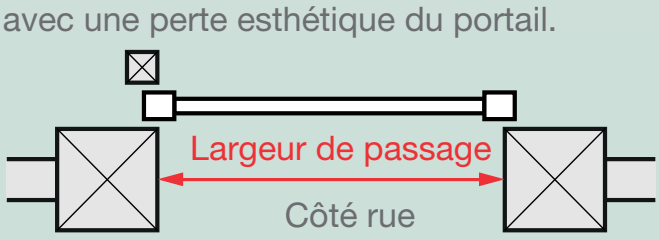

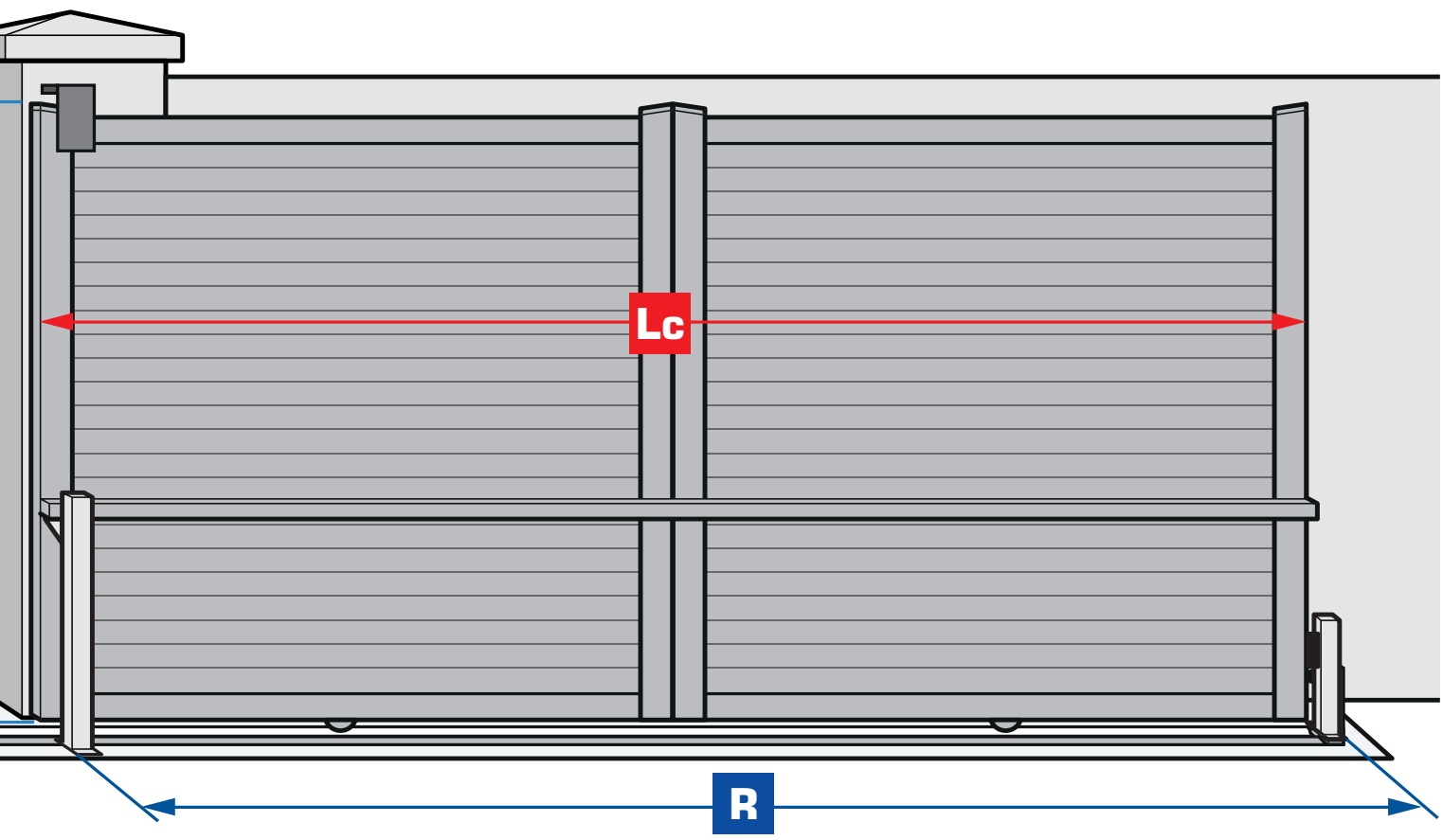

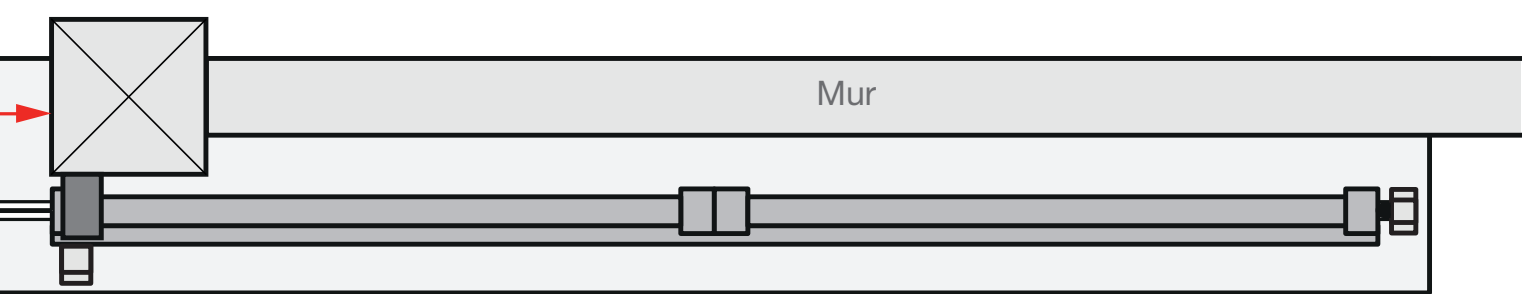

3 - Le bon sens d'ouverture :

☐ Refoulement à gauche

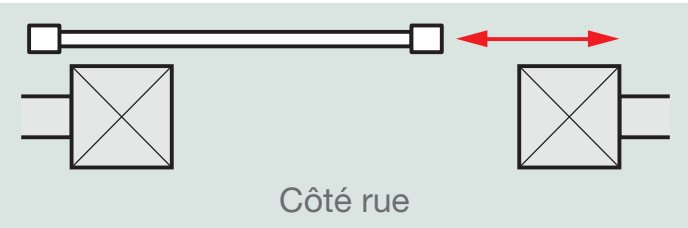

☐ Refoulement à droite

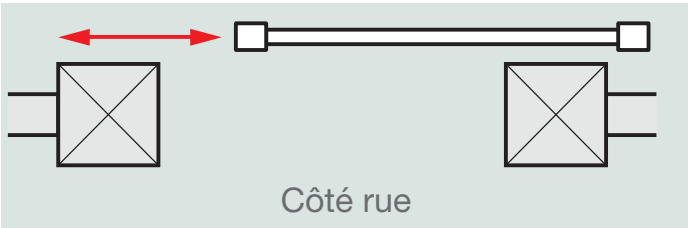

4 - Je motorise mon portail coulissant (en cm) :

Matériau du portail existant :		Reportez vos mesures
Lc	Largeur du portail coulissant	
Hc	Hauteur du portail coulissant	
R	Refoulement nécessaire à l'ouverture totale	

LAPEYRE

Travée et clôture

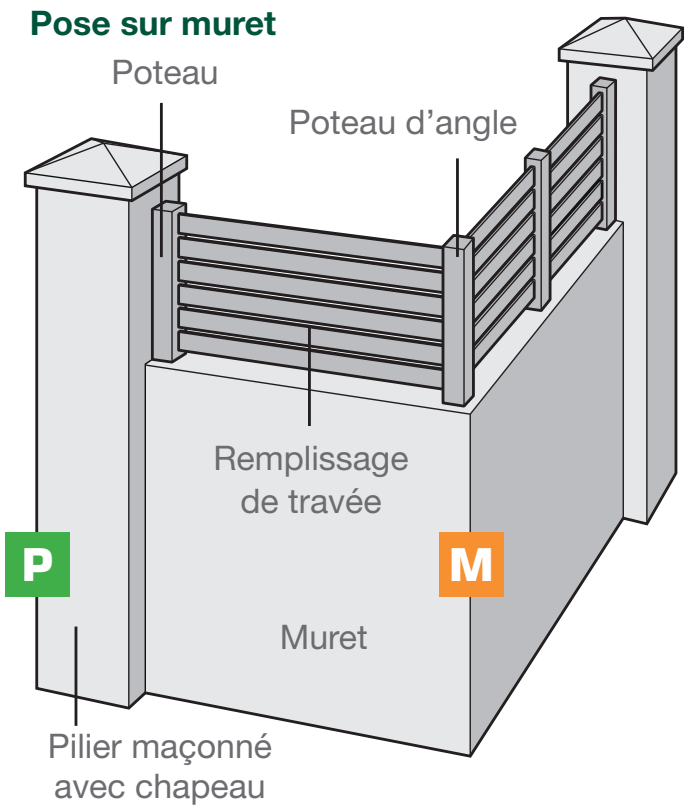

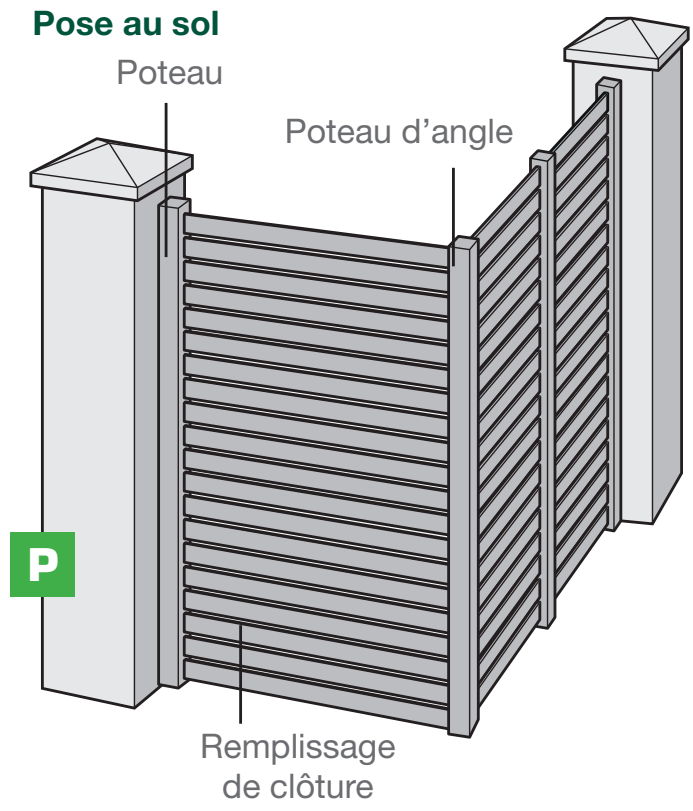

1 - Dessinez votre projet en vue de dessus et de face côté rue :

Indiquez vos mesures en tenant compte des obstacles immuables (compteurs, boîtes aux lettres, poteaux maçonnés, portail...)

Échelle : 1 carreau = 1 x 1 m

2 - Notez le détail de votre projet (en cm) :

Nom du modèle :	Pose sur muret				Pose au sol	
	Travée		Clôture		Clôture	
Remplissage :	Ajouré	Plein	Ajouré	Plein	Ajouré	Plein
Aluminium						
PVC						
Bois						
Composite						
Acier						
M Dim. du muret	Ép. x H. x L.		Ép. x H. x L.			
P Dim. du pilier	H. x Prof.		H. x Prof.		H. x Prof.	

Boîte aux lettres intégrée à la travée aluminium ou acier : oui ☐ non ☐

Fixation des poteaux : à sceller ☐ sur platine ☐ à enfoncer dans le sol ☐

LAPEYRE - 542 020 862 RCS - Nanterre - Octobre 2014
10-31-1420 / PEFC recyclé / pefc-france.org